TISCHPRESSE / DORNPRESSE DOP

Kompakte hydraulische Tischpresse DOP

LINDENBERG TECHNICS
SWITZERLAND

BESONDERE MERKMALE:

- Grosser Hub des Hydraulikzylinders
- Pressenständer integriertes Hydraulikaggregat
- Presskraft stufenlos einstellbar

BESCHREIBUNG:

Geeignet für sämtliche Einpressarbeiten. Im Gegensatz zu einer Spindelpresse bietet die Lindenberg Tischpresse den Vorteil, dass die Presskraft stufenlos begrenzt werden kann und somit der Einpressprozess vor zu grosser Presskraft geschützt ist. Die aktuelle Presskraft wird über ein gut ersichtliches Manometer mit Presskraftanzeige angezeigt.

MÖGLICHE EINSATZGEBIETE :

Einpressarbeiten, Montieren, Biegen, Drücken, Richten, Prägen, Räumen, Keilbahnstossen

BASIS-AUSSTATTUNG:

- Hydraulisches Handhebelventil
- Presskraftanzeige über Manometer
- Presskraftbegrenzung stufenlos einstellbar
- Motorschutzschalter
- Kompakte Bauweise
- Einfache Bedienung
- Geräuscharme Hydraulik
- Farbe: Lichtgrau RAL7035

Die Pressgeschwindigkeit ist in der Standardausführung auf 600 mm/min begrenzt. Eine Pressgeschwindigkeit über 600 mm/min macht eine gesetzlich vorgeschriebene sichere Betriebsart notwendig.

KUNDENSPEZIFISCHE ERWEITERUNGEN:

Diese Tischpresse / Dornpresse DOP kann auf kundenspezifische Wünsche angepasst werden.

Einige mögliche Anpassungen:

- Kundenspezifische Dimensionen
- Kundenspezifische Geschwindigkeit
- Maschinensockel / Unterbau
- Verdrehsicherung der Kolbenstange
- Fussschalter Steuerung
- Zweihandpult Sicherheitssteuerung
- Schutzeinhausung mit Lichtgitter
- Linke Hand Taster / Zustimmtaster
- Proportional Handhebelventil mit lastunabhängiger Durchflussregelung

Lindenberg Technics AG | Zürcherstrasse 94 | 8852 Altendorf | Schweiz | Telefon: +41 55 451 56 26 | E-Mail: info@lindenberg.ch

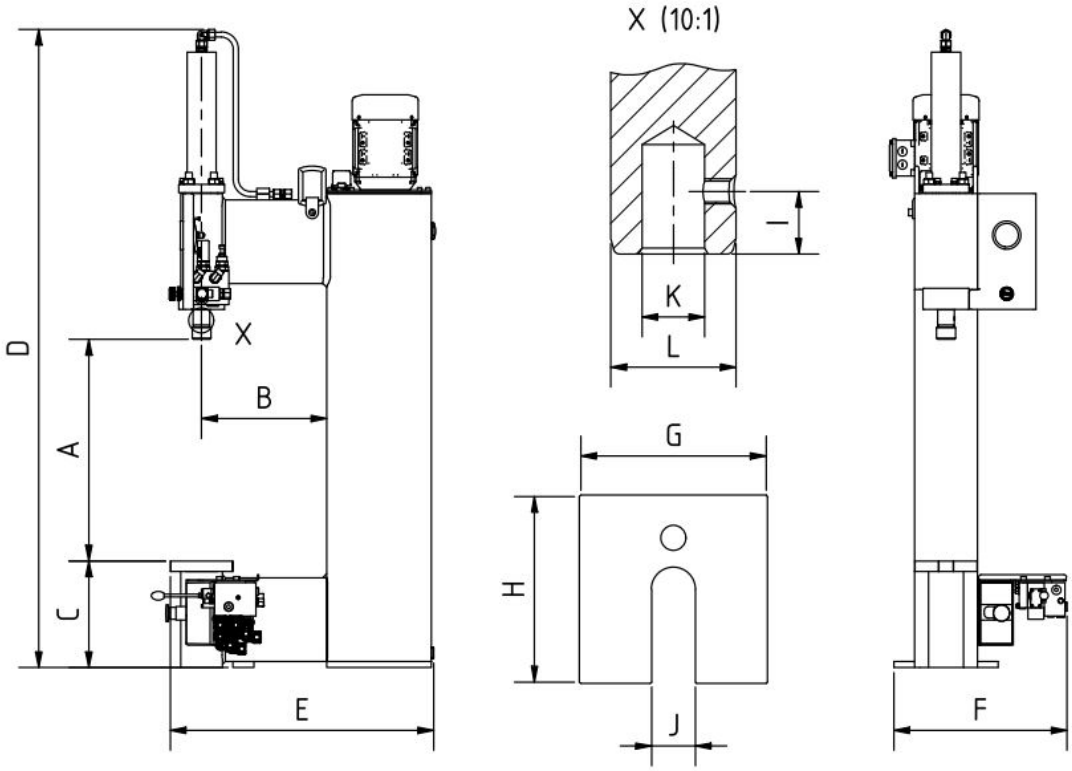

STANDARD DIMENSIONEN DOP:

Technische Daten		DOP6	DOP12	DOP20
Presskraft	to	0.3 - 6	0.55 - 12	0.85 - 20
Hub	mm	500	500	500
Gewicht	kg	260	350	550
Motor	kW	0.55	1.1	2.2
Ölbehälter	lt	26	60	30/100
A	mm	530	530	540
B	mm	300	300	300
C	mm	255	340	380
D	mm	1530	1610	1730
E	mm	625	700	875
F	mm	400	450	500
G	mm	150	250	250
H	mm	150	200	250
I	mm	20/M8	20/M8	20/3xM8
J	mm	35	40	50
K	mm	ø20H7x40	ø25H7x40	ø25H7x40
L	mm	40	50	60