WERKSTATTPRESSE WSP

Kompakte hydraulische Werkstattpresse

LINDENBERG TECHNICS
SWITZERLAND

BESONDERE MERKMALE:

- Grosser Hub des Hydraulikzylinders
- Geringer Platzbedarf
- Presskraft stufenlos einstellbar

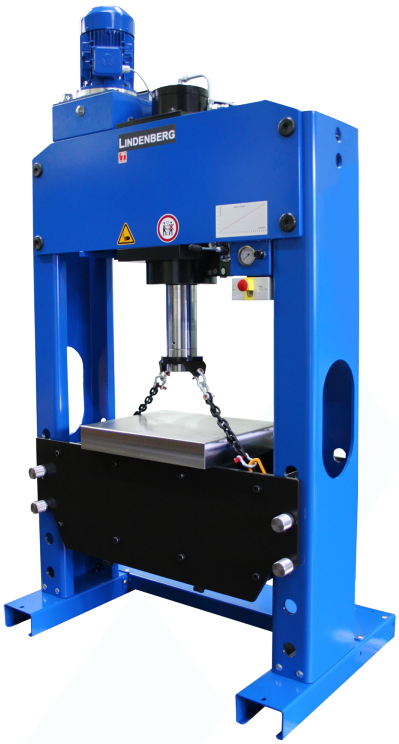

BESCHREIBUNG:

Geeignet für sämtliche Einpressarbeiten. Die aktuelle Presskraft wird über ein gut ersichtliches Manometer mit Presskraftanzeige angezeigt.

MÖGLICHE EINSATZGEBIETE :

Einpressarbeiten, Montieren, Biegen, Drücken, Richten, Prägen, Räumen, Keilbahnstossen

BASIS-AUSSTATTUNG:

- Hydraulisches Handhebelventil
- Presskraftanzeige über Manometer
- Presskraftbegrenzung stufenlos einstellbar
- Motorschutzschalter
- Kompakte Bauweise
- Einfache Bedienung
- Höhenverstellung über Presszylinder

Die Pressgeschwindigkeit ist in der Standardausführung auf 600 mm/min begrenzt. Eine Pressgeschwindigkeit über 600 mm/min macht eine gesetzlich vorgeschriebene sichere Betriebsart notwendig.

KUNDENSPEZIFISCHE ERWEITERUNGEN:

Diese Werkstattpresse kann auf kundenspezifische Wünsche angepasst werden.

Einige mögliche Anpassungen:

- Kundenspezifische Dimensionen
- Kundenspezifische Geschwindigkeit
- Geräuscharme Hydraulik
- Verdrehsicherung der Kolbenstange
- Tischplatte / Tischplattenpaar
- Fussschalter Steuerung
- Schutzeinhausung mit Lichtgitter
- Proportional Handhebelventil mit lastunabhängiger Durchflussregelung

Lindenberg Technics AG | Zürcherstrasse 94 | 8852 Altendorf | Schweiz | Telefon: +41 55 451 56 26 | E-Mail: info@lindenberg.ch

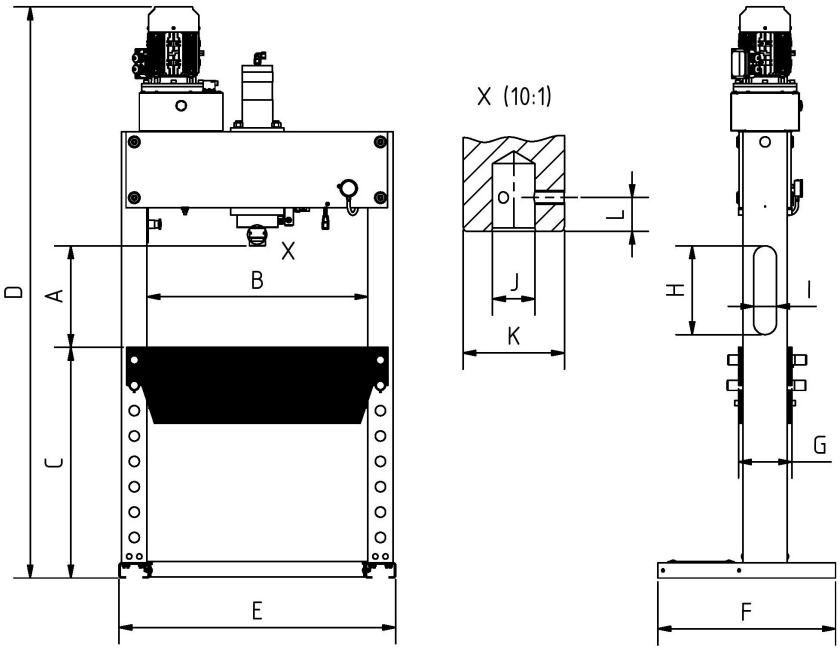

STANDARD DIMENSIONEN WSP:

Technische Daten		WSP20	WSP40	WSP60	WSP100
Presskraft	to	1-20	5-40	5-60	5-100
Hub	mm	500	500	500	500
Gewicht	kg	400	500	900	950
Motor	kW	2.2	4.0	4.0	4.0
Ölbehälter	lt	25	25	30	30
A	mm	400-1000	300-900	320-770	320-770
B	mm	870	870	1020	1020
C	mm	310-910	310-910	490-940	490-940
D	mm	2250	2275	2520	2520
E	mm	1090	1090	1360	1360
F	mm	700	700	850	850
G	mm	210	210	305	305
H	mm	350	350	400	400
I	mm	90	90	140	140
J	mm	ø25H7x40	ø40H7x50	ø40H7x50	ø40H7x50
K	mm	ø60	ø100	ø120	ø120
L	mm	20/3xM8	22/3xM12	22/3xM12	22/3xM12

V0.1